令和５年度 第74回秋季佐渡バスケットボール一般選手権大会
組　合　せ　表

【男子】

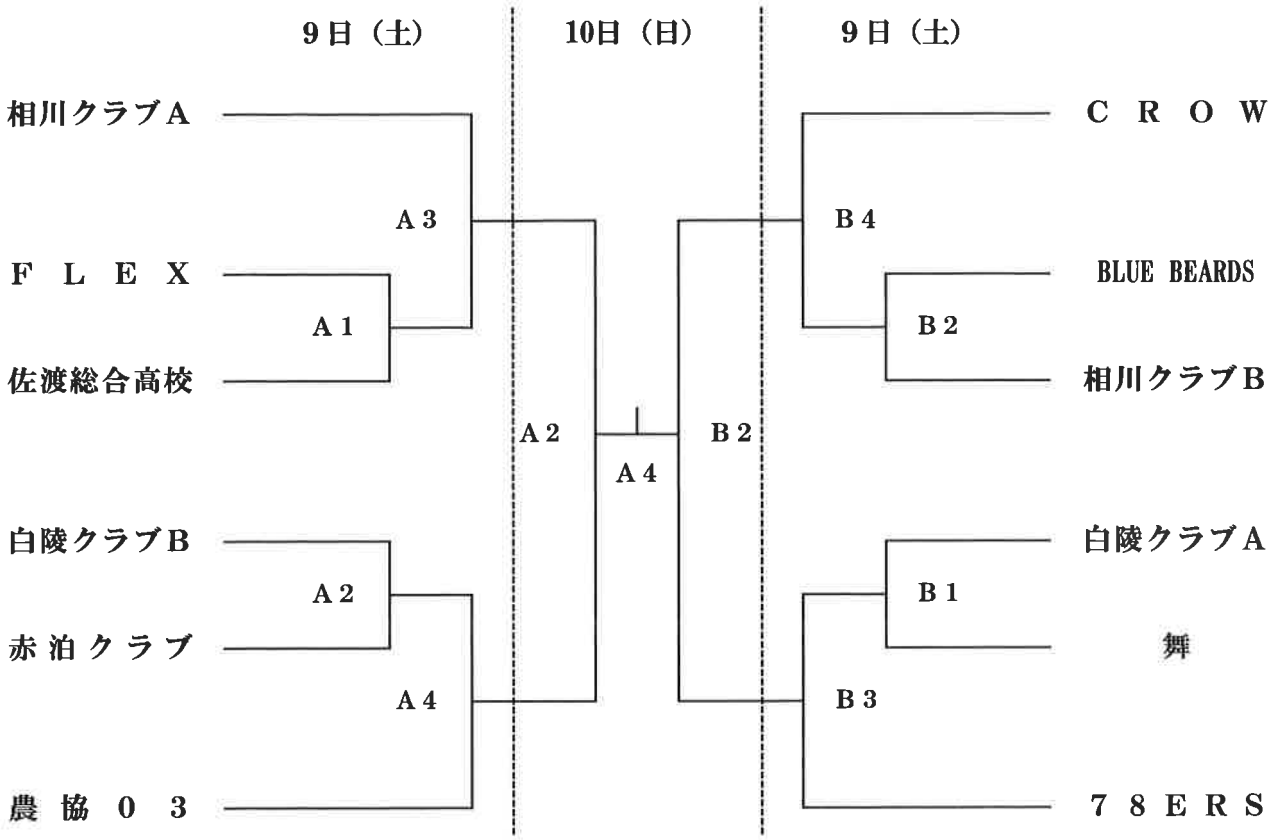

【女子】

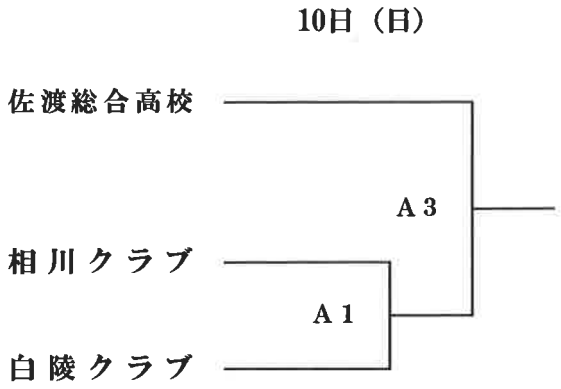

≪試合会場≫

A・Bコート　　相川体育館

≪試合開始時間≫

	9日（土）	10日（日）
第1試合	9:30	9:30
第2試合	11:10	11:10
第3試合	12:50	12:50
第4試合	14:30	14:30